KR 120 R2700 extra HA

Технические характеристики

Макс. рабочий радиус	2696 mm
Номинальная грузоподъемность	120 kg
Номин. дополнительная нагрузка на карусель / балансир / манипулятор	0 kg / 0 kg / 50 kg
Номин. грузоподъемность	170 kg
Стабильность повторяемости позиций (ISO 9283)	± 0,04 mm
Количество осей	6
Монтажное положение	Пол
Площадь установки	830 mm x 830 mm
Вес	Прибл. 1104 kg

Данные по осям

Диапазон перемещения	
A1	±185 °
A2	-140 ° / -5 °
A3	-120 ° / 155 °
A4	±350 °
A5	±125 °
A6	±350 °
Скорость при номинальной грузоподъемности	
A1	105 °/s
A2	101 °/s
A3	107 °/s
A4	292 °/s
A5	258 °/s
A6	284 °/s

Условия эксплуатации

Температура окружающей среды при эксплуатации	10 °C - 55 °C (283 K - 328 K)

Класс защиты

Класс защиты (IEC 60529)	IP65
Класс защиты кисти промышленного робота (IEC 60529)	IP65

Система управления

Система управления	KR C4

Пульт управления

Пульт управления	KUKA smartPAD

График рабочей зоны

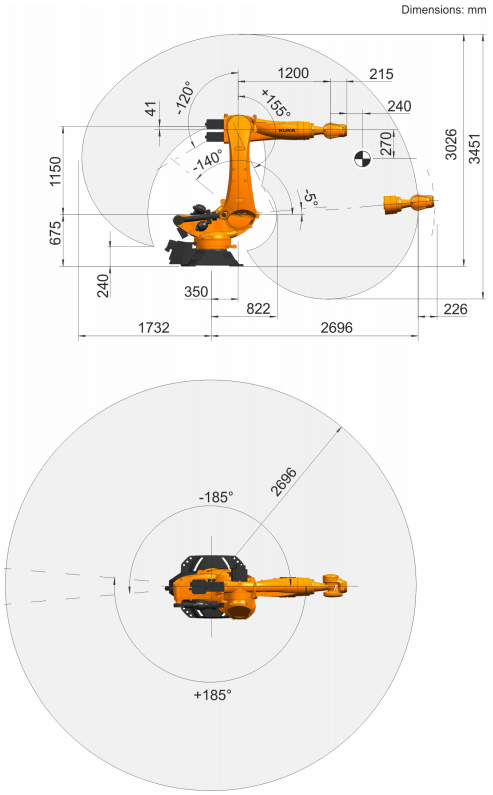

Установочный фланец

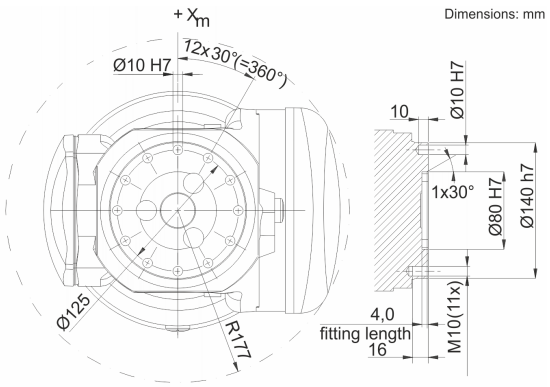

Данные о свойствах и применении изделия не являются гарантией определенных характеристик, а служат только в информативных целях. Решающее значение при определении объема поставки и услуг имеет информация в договоре. Технические характеристики и изображения не имеют обязательной силы в отношении поставок. Мы оставляем за собой право на внесение изменений.
0000-208-691 / V5.1 / 25.03.2020 / ru
KUKA Deutschland GmbH Zugspitzstrasse 140, 86165 Augsburg, Германия. Тел.: +49 821 797-4000, www.kuka-robotics.com